


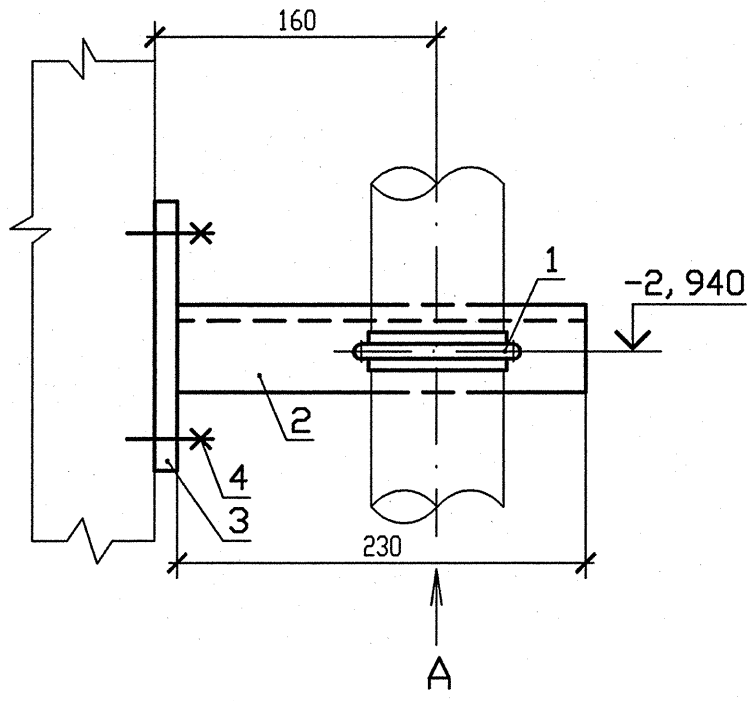


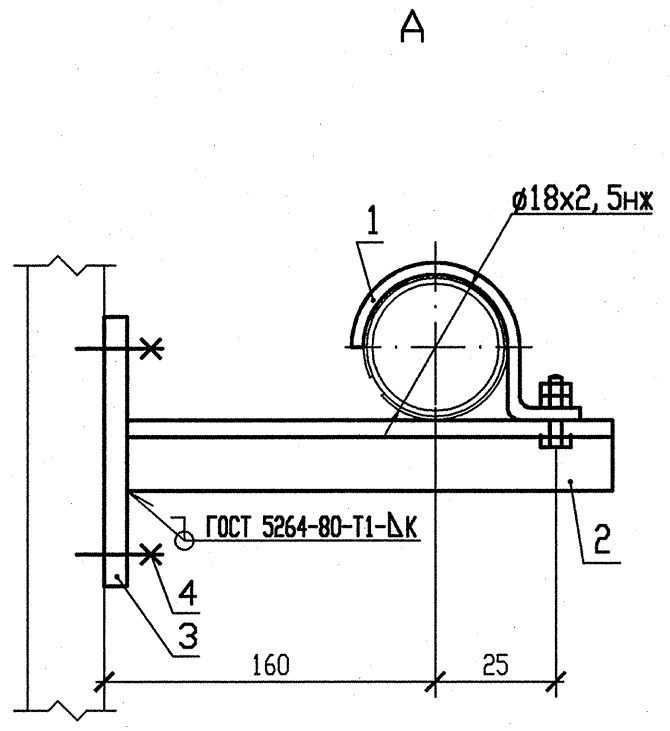


| НАГРУЗКИ НА ОПОРУ | | | |
|---|---|---|---|
| N опоры | Усилия, кН | | |
| | $Px_1$ | $Px_2$ | $Px_3$ |
| 136 | 0,03 | 0,03 | 0 |

1 Монтажно-сборочный чертеж R3.00691.1.0.13 л.4.

2 Сварку производить по ГОСТ 5264-80.

3 Катет шва (К) принять по наименьшей толщине свариваемых деталей.

4 Детали позиции 3,4 выполнить в соответствии с требованиями чертежа R3.01293.9.0.21.

5 Чертеж R3.01293.9.0.21 выпущен в качестве прилагаемого документа к R3.00695.1.0.13 "Трубопроводы автоматического химического контроля".

6 Изготовить один комплект.

## СПЕЦИФИКАЦИЯ ДЕТАЛЕЙ

| Поз. | Обозначение | Наименование | Кол. | Материал | Масса, кг ед. | Масса, кг общ. | Примечание |
|---|---|---|---|---|---|---|---|
| 1 | Л8-514.000-03 | Опора 18 | 1 | Сборный | 0,19 | 0,19 | |
| 2 | ГОСТ 8509-93 | Уголок 50х50х5, l=230 | 1 | Ст3сп ГОСТ 535-2005 | 0,87 | 0,87 | |
| 3 | По чертежу R3.01293.9.0.21 | ГОСТ 19903-74 Лист Б-ПН-6х220х220 | 1 | С245 ГОСТ 27772-88 | 2,28 | 2,28 | |
| 4 | По чертежу R3.01293.9.0.21 | ГОСТ 28778-90 Болт БСР 10х100 У3 | 4 | Сборный | 0,09 | 0,36 | |
| | | | | | | | |
| | | | | | | | |
| | ГОСТ 9467-75 | Электроды | | УОНИИ-13/45 | — | — | |
| | | | | | | | |
| | | | | | | | |
| | | | | Итого | | 3,70 | |

АРХИВНЫЙ ЭКЗЕМПЛЯР

| Изм | N уч. | Зам. | 230-13 | Подп. | Дата |
|---|---|---|---|---|---|
| Инженер 2к. | | Ксендзова | | | 17.04 |
| Пров. инж. 1к. | | Послушаев | | | 17.04 |
| Пров. вед. инж. | | Исаева | | | 18.04 |
| Н. контр. | | Краснояров | | | 24.04 |

210012. 0000029. 40003. 011

СО.00 R3.00691.1.0.13

Ростовская АЭС Блок 3

Реакторное отделение
Негерметичная часть
Вспомогательные трубопроводы системы СВО-2

| Стадия | Лист | Листов |
|---|---|---|
| Р | 46 | |

Опора направляющая 136

ОАО "НИАЭП" 2013

Инв. N подл. R3.00691.1.0.13 | Подп. и дата 17.04.13 | Взам. инв. N

Формат А3